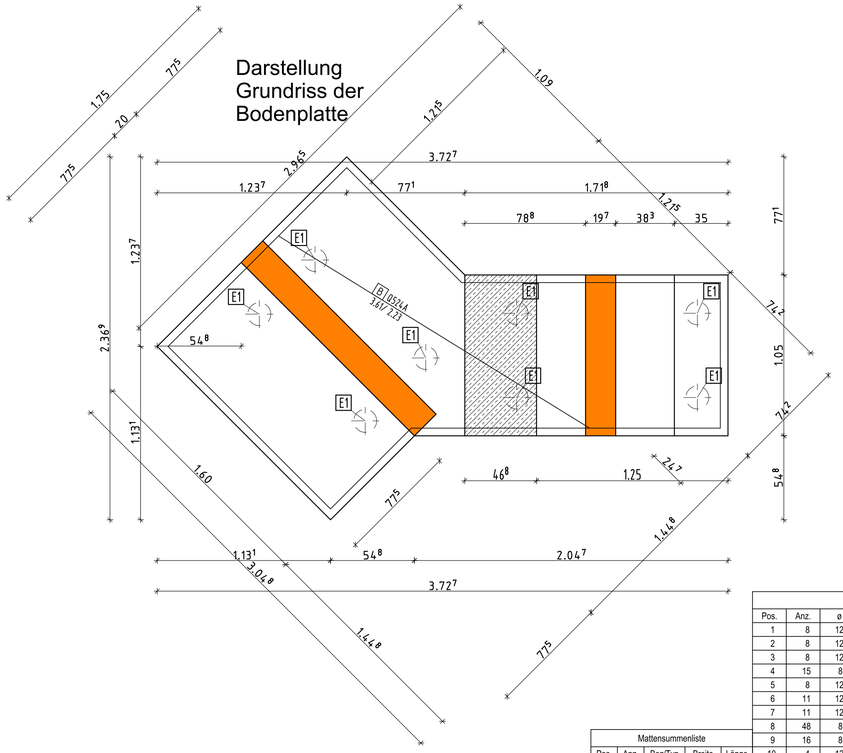

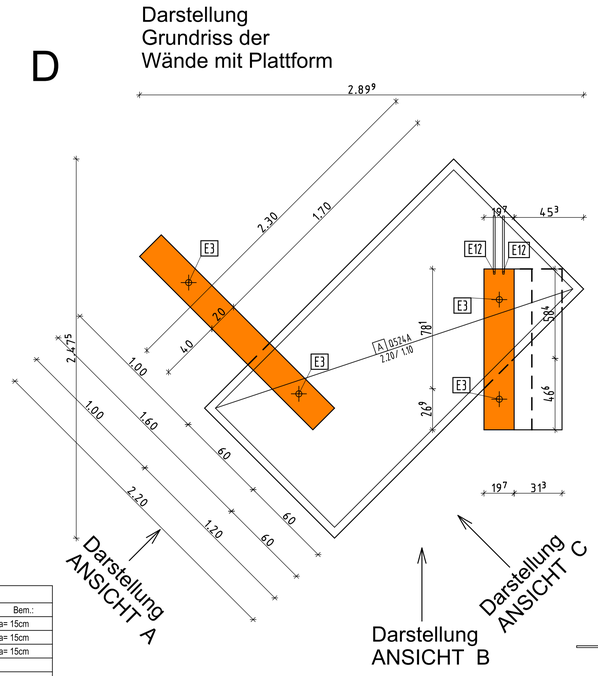

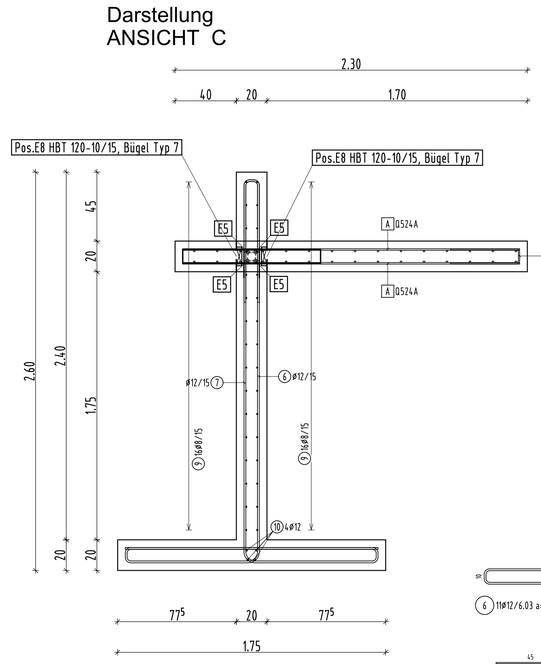

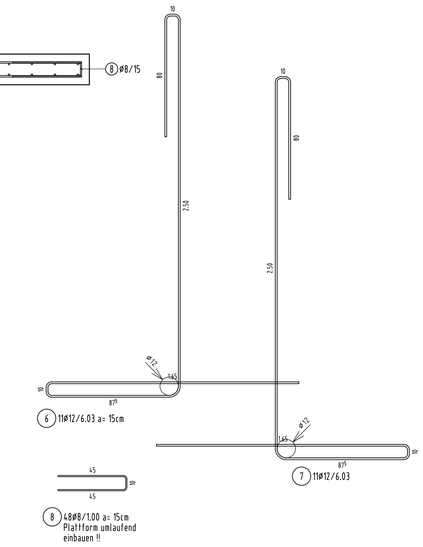

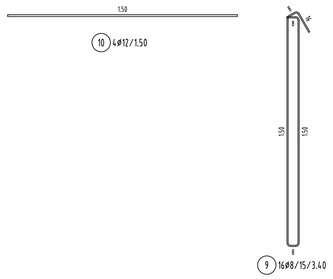

BSt 500 S				
Pos.	Anz.	ø	Länge	Bem.:
1	8	12	4.02	a= 15cm
2	8	12	3.95	a= 15cm
3	8	12	1.73	a= 15cm
4	15	8	2.30	
5	8	12	0.95	
6	11	12	6.03	a= 15cm
7	11	12	6.03	
8	48	8	1.00	a= 15cmPlattf
9	16	8	3.40	
10	4	12	1.50	
11	66	8	1.00	a= 15cm
12	1	12	27.00	lfdm vdR
Gesamtgewicht 153.075 kg			Gesamtgewicht 302.909 kg	

Mattensummenliste				
Pos.	Anz.	Bez/Typ	Breite	Länge
/	2	Q524A	1.10	2.20
0	2	Q524A	2.23	3.61

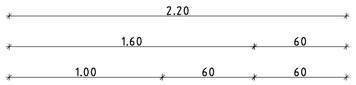

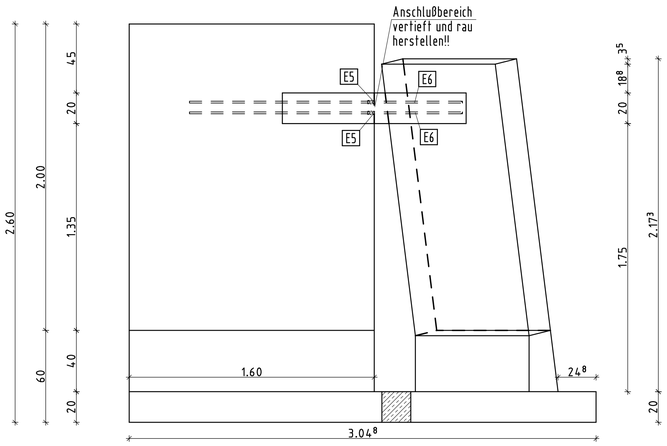

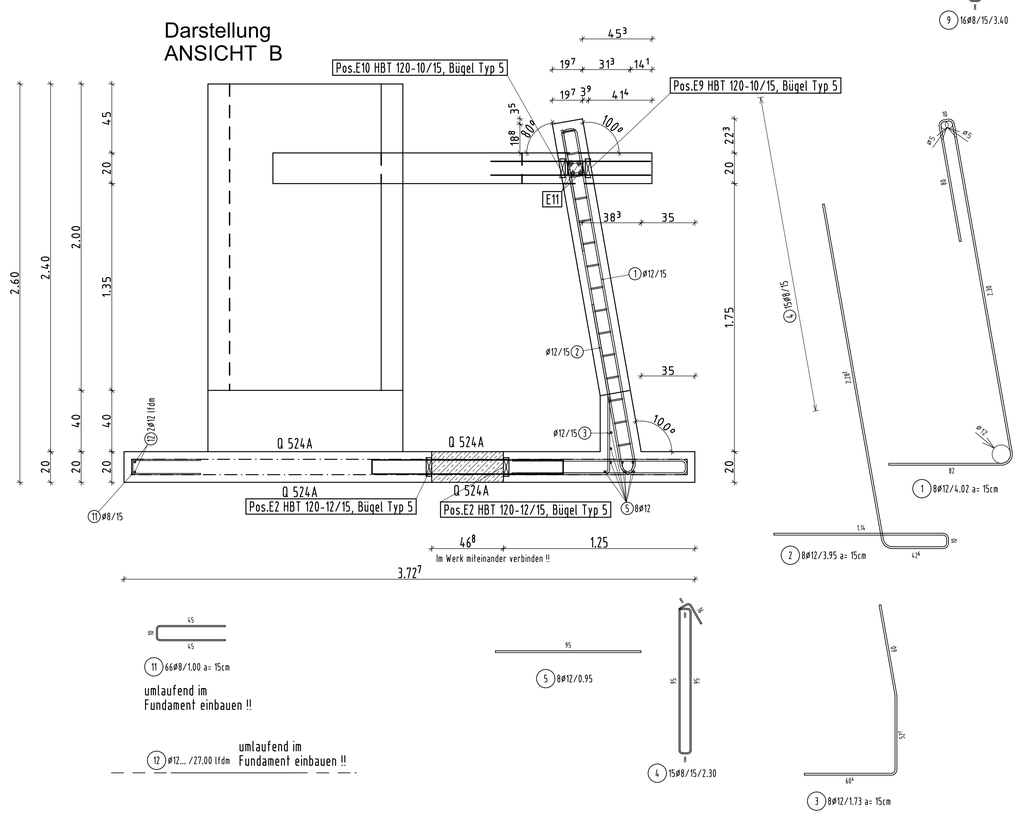

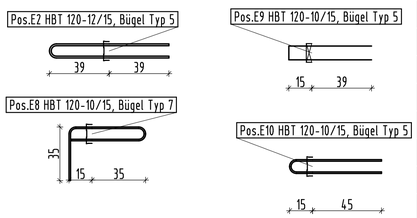

Pos.	Bezeichnung	Stck
E1	Wellrohr ø150mm L=20cm Produktn. P0094209004	8
E2	Bew.anschluß HALFEN HBT 120-12/15, Bügel Typ 5 h=39cm, lü=39cm, l=105cm	2
E3	Ankerhuelsen 4.0t verzinkt Produktnr. A0039015005	4
E5	Muffenstab einseitig Muffe ø=12mm, L=1206mm incl. Muffe Gerade Halfen	4
E6	Anschlusstab ø=12mm, L=590mm incl. einseitig Gewinde Gerade Halfen	4
E8	Bew.anschluß HALFEN HBT 120-10/15, Bügel Typ 7 h=15cm, lü=35cm, l=60cm	2
1.	Bew.anschluß HALFEN HBT 120-10/15, Bügel Typ 5 h=15cm, lü=39cm, l=58cm	1
E10	Bew.anschluß HALFEN HBT 120-10/15, Bügel Typ 5 h=15cm, lü=45cm, l=78cm	1
E11	Muffenstab einseitig Muffe ø=12mm, L=1006mm incl. Muffe Gerade Halfen	4
E12	Anschlusstab ø=12mm, L=380mm incl. einseitig Gewinde Gerade Halfen	4

FT- Wand Pos. W-4 (Typ D)			W-4_b
Volumen: 2.70 m3	Gewicht: 6.75 to	Stückzahl: 1 Stück	Statische Position:

Oberflächenbeschaffenheit:

- abgerieben
- geglättet
- FG flügelgeglättet
- S Sichtbeton schalungsglatt

Kanten:

Soweit nichts anderes angegeben ist, sind alle Kanten zu fasen. Fasenstärke: 5 / 5 mm

Beton: C 35/45

Betonstahl: BSt 500 S(A) / BSt 500 M(A)

Stabdurchmesser < 20 mm: d_{br}= 4×ds
Stabdurchmesser >= 20 mm: d_{br}= 7×ds
Andere Krümmungen bei einer seitlichen Betondeckung von
> 5 cm und > 3×ds: d_{br}= 15×ds
<= 5 cm und <= 3×ds: d_{br}= 20×ds

Betondeckung:
Expositionsklasse: XC4, XF2, XD3, WF

oben (cm): 5.0 cm
seitlich (cm): 5.0 cm
unten (cm): 5.0 cm

Prüfvermerk:

Index	Datum	Name	Angabe der Änderung	Geprüft
d				
c				
b	01.06.2023	ZM	Zur Ausführung freigegeben	
a	31.05.2023	ZM	Einteilung für Fertigung eingearbeitet	

ZM PLAN BAUPLANUNG ZELLER MARKUS

Designed with STRAKON - www.DICAD.de